АКУМУЛЯТОРНИЙ ЛОБЗИК

EXST18V-155S
EXST18V-155B
EXPERT



BOSCH

Bosch асортимент лобзиків 18V:
Різні пилки, щоб задовольнити різні потреби користувачів

Professional



від грубого різу...
GST 18V-95, GST 18V-125

EXPERT



... до витонченого столярства
EXST18V-155

EXST18V-155B

Акумуляторний лобзик

Які переваги для користувачів?

EXPERT
POWER TOOL RANGE

- Ідеальна точність

Покращене керування
запобігає згинанню лез навіть у невеликих вигинах

- Ергономічний дизайн

Зона хвату та важіль змінної швидкості - Забезпечує ідеальний контроль над інструментом



- **Контроль та безпека користувача**

Функція контролю проти падіння
Зовнішнє витягування пилу

BOSCH

EXST18V-155S

Акумуляторний лобзик

Які переваги для користувачів?

- Ідеальна точність
- Ергономічний дизайн
- **Контроль та безпека користувача**

Покращене керування
запобігає згинанню лез навіть у невеликих вигинах

Ручка з 360° хватом щоб забезпечити ідеальний контроль інструменту — навіть при пилянні у перевернутому положенні інструменту

Функція контролю проти падіння
Зовнішнє витягування пилу



EXPERT
POWER TOOL RANGE

BOSCH

Сфери застосування
EXST18V-155S/B



BOSCH

BOSCH

EXPERT

EXST18V-155B

Інструмент в L-boxx

Ідеальне володіння найскладніших розрізів у будь-якій позиції — з бугельною рукояткою





UP TO 4x PRECISION | PRECISION CONTROL | 18V | AMP Share Powered by BOSCH

1. **Вища точність:** Направляюча запобігає згинанню леза навіть при невеликих вигинах і забезпечує ідеальну точність
2. **Точне керування:** Верхня зона рукоятки та важіль змінної швидкості забезпечують відмінне керування інструментом та ідеальну точність
3. **Розширений захист користувачів:** функція контролю проти падіння мінімізує ризик травм, негайно вимикаючи інструмент при падінні
4. **Видалення пилу:** Зручні адаптери для гнучкого розташування вакуумного шлангу

Маркетинг і логістика

SKU	06015B1100
EAN код	4053423504538
Розміри інструменту (ДхШхВ)	244 x 82 x 204 мм
Розміри упаковки (ДхШхВ)	360 X 440 X 155 мм
Вага (бруто/нетто)	4.0 кг /2.0 кг



Обсяг постачання

Обсяг постачання	Артикул
Інструмент	3601EB1100
Пиляльне полотно T308BP (EXPERT)	2608667399 (3 шт.)
Перехідник для видалення пилу (запасна частина)	1600A01T4N
Захист від сколів (запасна частина)	1600A0208K
Сопло для видалення пилу (запасна частина)	1600A01C3Z
Вкладка в L-Boxx	1600A02HB7
L-Boxx	1600A012G0

Технічна інформація

Напруга	[В]	18
Довжина ходу	[мм]	26
Швидкість ходу [об/хв]		0-3800
Максимальна глибина різання, дерево	[мм]	155
Кут фаски	[°]	0
Маятниковий хід		4 етапи
Перемикач з регульованою швидкістю		так
LED		так

Групи користувачів

Теслярі

Покрівельники

Застосування

Вигнуті вирізи та вирізи в деревині

BOSCH

EXST18V-155S

Інструмент в L-boxx

EXPERT Ідеальне володіння найвимогливішими різами в будь-якому положенні



UP TO 4x PRECISION | PRECISION CONTROL | 18V | AMP Share Powered by BOSCH

1. **Вища точність:** Направляюча запобігає згинанню леза навіть при невеликих вигинах і забезпечує ідеальну точність
2. **Точне керування:** рукоятка забезпечує 360° обхват для ідеального контролю інструменту — навіть при пилянні у перевернутому положенні інструмента
3. **Розширений захист користувачів:** функція контролю проти падіння мінімізує ризик травм, негайно вимикаючи інструмент при падінні
4. **Видалення пилу:** Зручні адаптери для гнучкого розташування вакуумного шлангу

Маркетинг і логістика

SKU	06015B0100
EAN код	4053423504545
Розмір інструменту (ДхШхВ)	244 x 82 x 181 мм
Розмір упаковки (ДхШхВ)	360 X 440 X 155 мм
Вага (бруто/нетто)	4.0 кг /2.0 кг



Обсяг постачання

	Артикул
Інструмент	3601EB0100
Пиляльне полотно T 308 BP (EXPERT)	2608667399 (3 шт.)
Перехідник для видалення пилу (запасна частина)	1600A01T4N
Захист від сколів (запасна частина)	1600A0208K
Сопло для видалення пилу (запасна частина)	1600A01C3Z
Вкладка в L-Boxx	1608285072A
L-Boxx	16054381EM

Технічна інформація

Напруга	[В]	18
Довжина ходу	[мм]	26
Частота ходу [об/хв]		800-3800
Максимальна глибина різання, деревина	[мм]	155
Кут фаски	[°]	0
Маятниковий хід		4 етапи
Автоматичне регулювання швидкості		так
LED		так

Групи користувачів

- Теслярі
- Покрівельники

Застосування

Вигнуті вирізи та вирізи в деревині

Огляд продукту
EXST18V-155B

--- ІДЕАЛЬНЕ ВОЛОДІННЯ НАЙСКЛАДНІШИМИ РОЗРІЗАМИ В БУДЬ-ЯКІЙ ПОЗИЦІЇ---

Перемикач змінної швидкості
- Легко дістатися

Зручний важіль викидання леза
- Для підвищення безпеки та комфорту при заміні лез пилки

Точна направляюча
- Для точних розрізів з мінімальним відхиленням леза
- Регульовано для різної товщини лез

UP TO 4x PRECISION

PRECISION CONTROL

Додатки
- Вибір швидкості (6)
- Налаштування освітлення
- Індикація стану інструменту та батареї

SP!



USP!

Функція контроль проти падіння
Єдиний у світі лобзик, який мінімізує ризик травми: одразу вимикається при падінні

Керування інструментом
- Верхня зона захвату рукоятки забезпечує ідеальний контроль над інструментом

Безщітковий двигун
- Потужний безщітковий двигун

Видалення пилу
- Швидка фіксація адаптера
- Перемикач УВІМКНЕННЯ/ВИМКНЕННЯ пилососа для найкращого результату

Алюмінієва платформа
- Міцна, лита підніжка з двома точками фіксації для підвищення стабільності різу

BOSCH

Огляд продукту
EXST18V-155S

--- ІДЕАЛЬНЕ ВОЛОДІННЯ НАЙСКЛАДНІШИМИ РОЗРІЗАМИ В БУДЬ-ЯКІЙ ПОЗИЦІЇ---

USP!

Керування інструментом
- Добре збалансований дизайн
- Рукоятка із хватом на 360°

SP!

Двосторонній перемикач
- Легко дістатися в будь-якій позиції

Зручний важіль викидання леза
- Для підвищення безпеки та комфорту при заміні лез пилки

Точна направляюча
- Для точних розрізів з мінімальним відхиленням леза
- Регульовано для різної товщини лез

UP TO 4x PRECISION

PRECISION CONTROL

Додатки
- Вибір швидкості (6)
- Адаптивний контроль швидкості (ASC)
- Налаштування освітлення
- Індикація стану інструменту та батареї



Безщітковий двигун
- Потужний безщітковий двигун

Видалення пилу
- Швидка фіксація адаптеру
- Перемикач УВІМКНЕННЯ/ВИМКНЕННЯ пилососа для найкращого результату

USP!

Функція контроль проти падіння
Єдиний у світі лобзик, який мінімізує ризик травми: одразу вимикається при падінні

Алюмінієва платформа
- Міцна, лита підніжка з двома точками фіксації для підвищення стабільності різу

BOSCH

Детальніше про підтриму леза: EXST18V-155S

Точне керування

PRECISION CONTROL

Високоточне керування кріпленням леза для відмінної точності різання, що зменшує згинання полотна

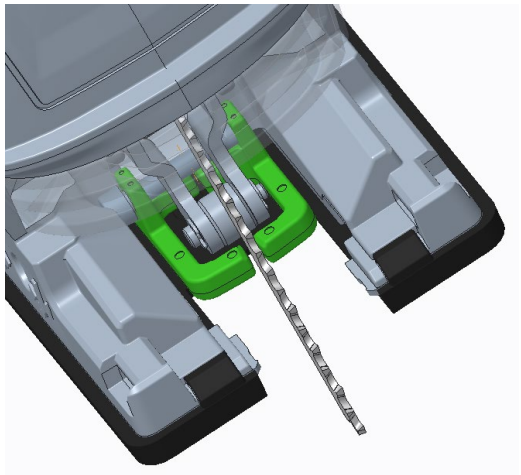

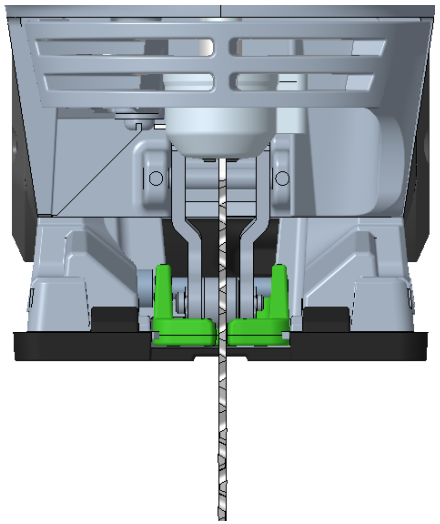

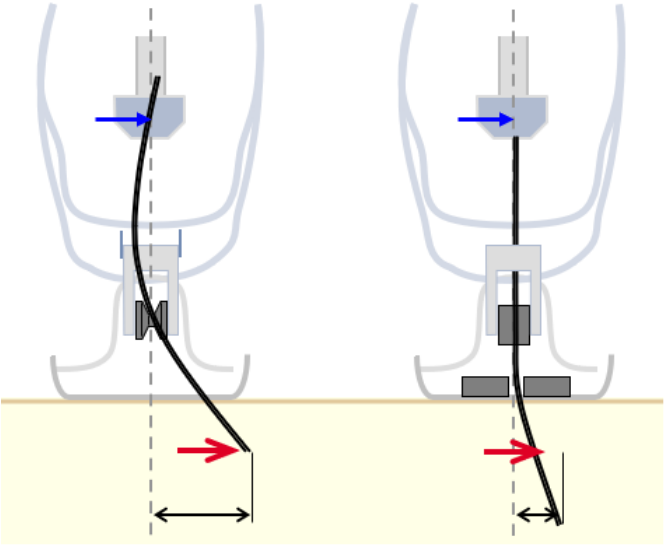

BOSCH

ДЯКУЄМО!

BOSCH